RECEPTOR **WANG** DE 4 CANALES

Características:

Receptor inalámbrico REC-4CH de 4 canales N.A y N.C. individual. El mismo puede trabajar de modo seguidor o bi-estable.
Esta unidad tiene un rendimiento estable, tamaño pequeño y alta sensibilidad de recepción. Esta unidad es compatible con los controles remotos WANG-4Ch.

Modos de trabajo:

Modo seguidor: Para que los 4 canales trabajen en modo seguidor se debe colocar el JP1 entre la letra T y el común. (Ver figura A)
Modo bi-estable: Para que los 4 canales trabajen en modo bi-estable se debe colocar el JP1 entre la letra M y el común. (Ver figura B)

Lectura de controles:

1) Pulsar el botón TMS, se enciende el LED
2) Pulsar cualquier botón del los 4 que tienen los controles remotos.
3) El LED hace 5 destellos seguidos como aceptación.
4) Control remoto, ya leído.
5) Para incorporar más controles remotos (Hasta 12) empezar desde el paso 1.

Borrado de controles:

1) Presionar el botón TMS durante aproximadamente 8 segundos.
2) El LED hace 5 destellos seguidos como aceptación.
3) Ya quedan deshabilitados TODOS los controles remotos.

Simbología:

El canal numero 1 responder al botón del control remoto con el icono del RAYO.
El canal numero 2 responder al botón del control remoto con el icono de la CAMPANA.
El canal numero 3 responder al botón del control remoto con el icono del CANDADO ABIERTO.
El canal numero 3 responder al botón del control remoto con el icono del CANDADO CERRADO.
En bornes de salida, la conexión entre A y B en normal cerrado y entre B y C es normal abierto.

RECEPTOR **WANG** DE 4 CANALES

Características:

Receptor inalámbrico REC-4CH de 4 canales N.A y N.C. individual. El mismo puede trabajar de modo seguidor o bi-estable.
Esta unidad tiene un rendimiento estable, tamaño pequeño y alta sensibilidad de recepción. Esta unidad es compatible con los controles remotos WANG-4Ch.

Modos de trabajo:

Modo seguidor: Para que los 4 canales trabajen en modo seguidor se debe colocar el JP1 entre la letra T y el común. (Ver figura A)
Modo bi-estable: Para que los 4 canales trabajen en modo bi-estable se debe colocar el JP1 entre la letra M y el común. (Ver figura B)

Lectura de controles:

1) Pulsar el botón TMS, se enciende el LED
2) Pulsar cualquier botón del los 4 que tienen los controles remotos.
3) El LED hace 5 destellos seguidos como aceptación.
4) Control remoto, ya leído.
5) Para incorporar más controles remotos (Hasta 12) empezar desde el paso 1.

Borrado de controles:

1) Presionar el botón TMS durante aproximadamente 8 segundos.
2) El LED hace 5 destellos seguidos como aceptación.
3) Ya quedan deshabilitados TODOS los controles remotos.

Simbología:

El canal numero 1 responder al botón del control remoto con el icono del RAYO.
El canal numero 2 responder al botón del control remoto con el icono de la CAMPANA.
El canal numero 3 responder al botón del control remoto con el icono del CANDADO ABIERTO.
El canal numero 3 responder al botón del control remoto con el icono del CANDADO CERRADO.
En bornes de salida, la conexión entre A y B en normal cerrado y entre B y C es normal abierto.

DIAGRAMA PLAQUETA

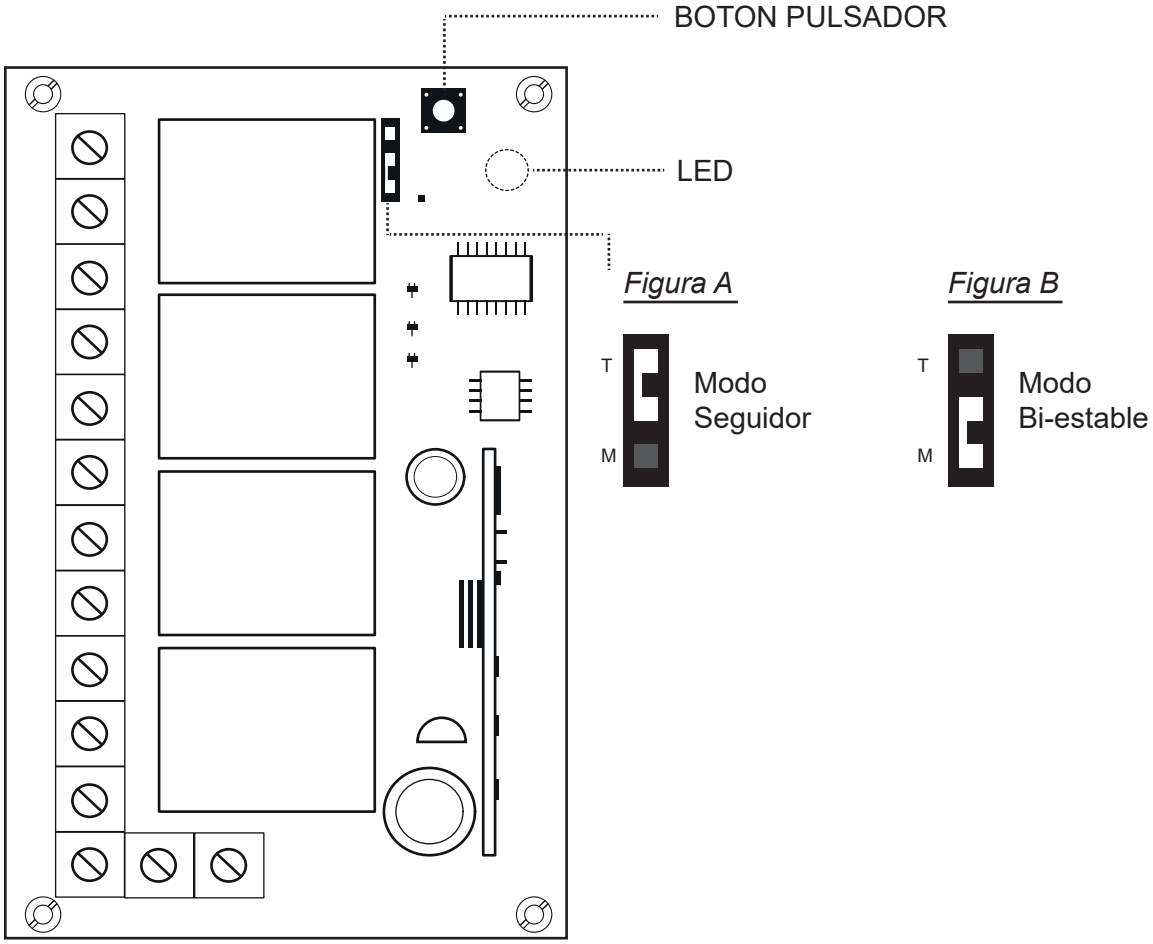
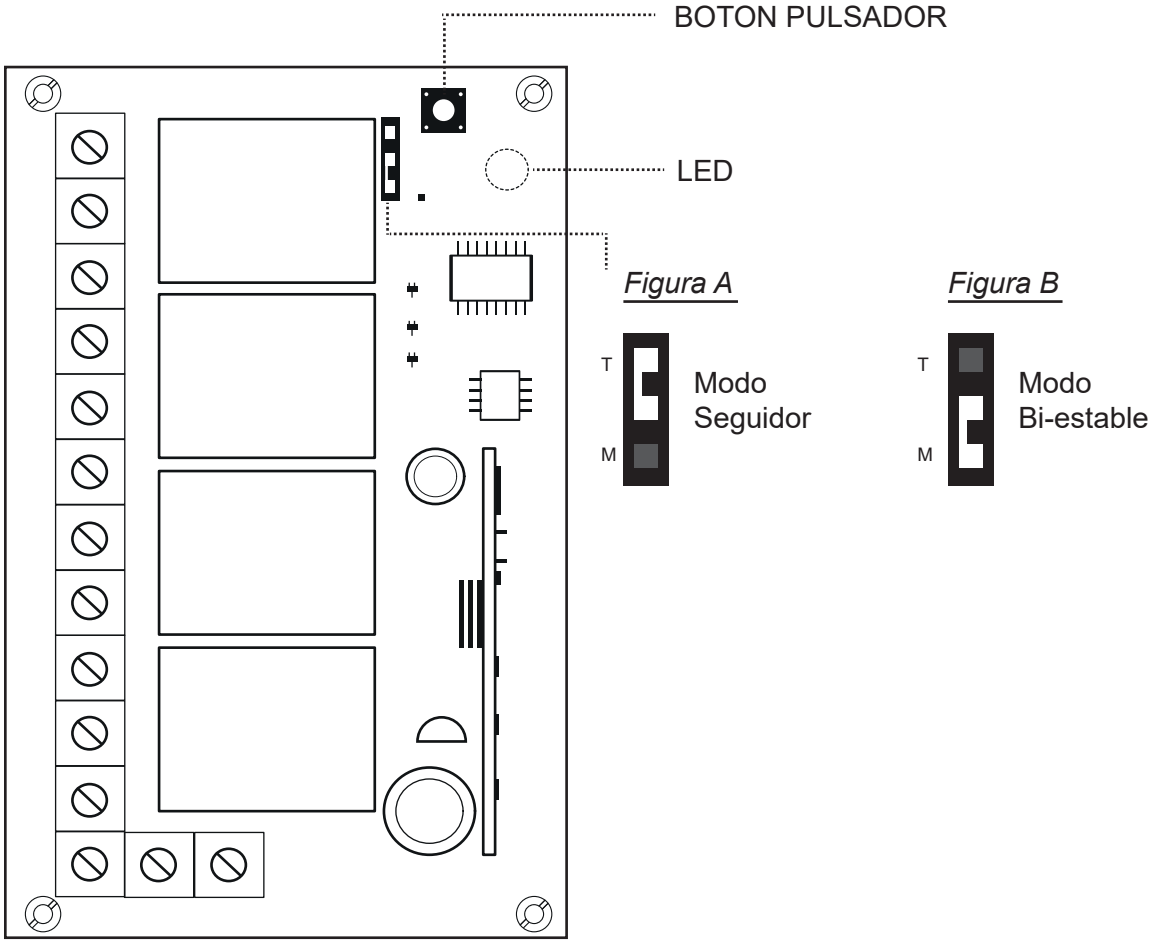
DIAGRAMA PLAQUETA